VIOMI

שואב רובוטי

דגם: V-RVCLM21B

מדריך הפעלה

יש לקרוא את המדריך בעיון לפני השימוש במוצר ולשמור אותו לכל שימוש עתידי.

תוכן עניינים

הכרת המוצר..... 1-3

הוראות התקנה 4-5

הוראות הפעלה..... 6-7

תחזוקה שוטפת..... 8-9

תכונות בסיסיות..... 10

פתרון תקלות..... 11

תקלות נפוצות..... 12

הוראות אזהרה..... 13

סוללה וטעינה..... 14

כתב אחריות 14

הכרת המוצר

שואב רובוטי

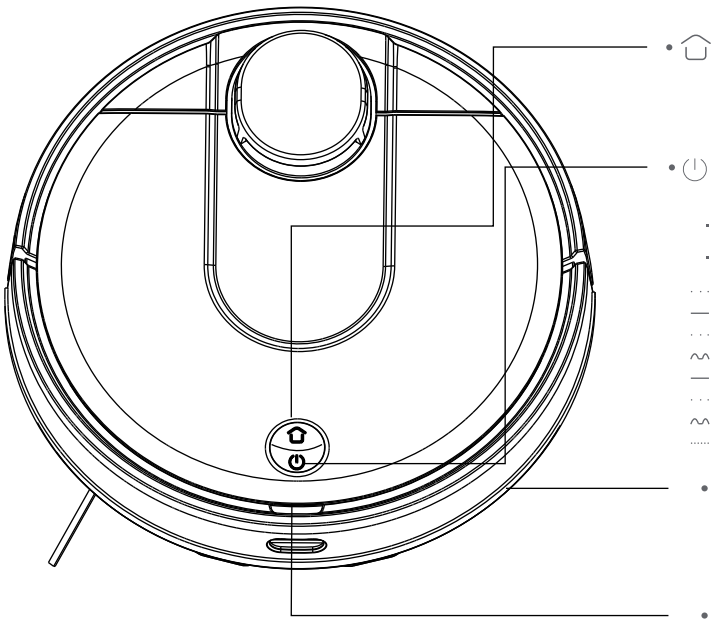

טעינה חכמה

לחיצה קצרה על מנת להתחיל טעינה חכמה

הדלקה וכיבוי / ניקוי כללי

לחיצה קצרה על מנת להתחיל /להשהות את השאיבה

לחיצה ארוכה במשך 3 שניות על מנת להדליק / לכבות את השואב

נורית חיווי דולקת בכחול קבוע - פעילות תקינה
נורית חיווי מהבהבת באיטיות בצהוב - חזרה לעמדת טעינה /סוללה חלשה

נורית חיווי בצהוב קבוע - השואב בטעינה
נורית חיווי בכחול מהבהב באיטיות - מצב זיהוי רשת אלחוטית

נורית חיווי בכחול קבוע - הדלקה / עדכון קושחה
נורית חיווי מהבהבת באדום מהיר - מצב חריג

הגדרת נתוני רשת אלחוטית

בעת הדלקה, יש ללחוץ ולהחזיק את הלחצן ו-
בו-זמנית למשך 3 שניות על מנת להיכנס למצב הגדרות רשת אלחוטית

מכסה עליון מורם

טיפ: מיכל האבק ניתן להסרה בעת הרמת המכסה העליון מנקודה זו.

הכרת המוצר

השואב והחיישנים

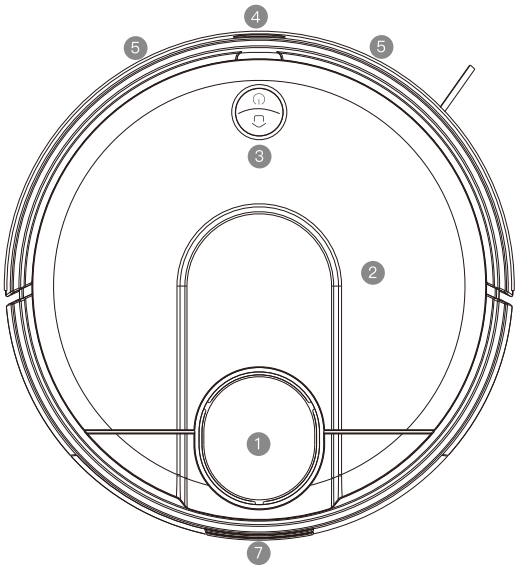

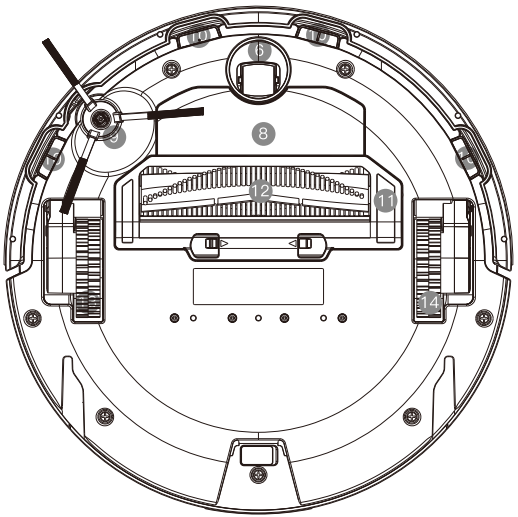

① חיישן לייזר

② מכסה עליון

③ לחצנים

④ חיישן אינפרא-אדום

⑤ חיישן התנגשות

⑥ גלגל אוניברסלי

⑦ מגעי טעינה

⑧ בית סוללה

⑨ מברשת צד

⑩ חיישני צוק

⑪ מכסה מברשת ראשית

⑫ מברשת ראשית

⑬ גלגל שמאל

⑭ גלגל ימין

הכרת המוצר

עמדת טעינה/תחנת עגינה

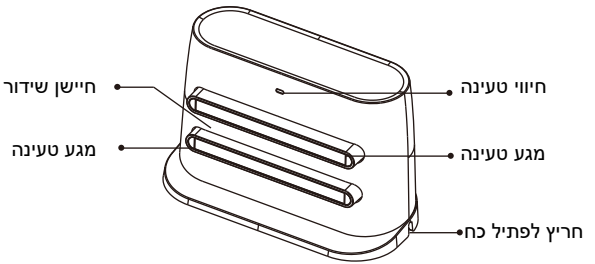

לטעינת הסוללה (השואב הרובוטי) יש להשתמש רק עם עמדת טעינה מדגם: V-RVCLMB

מיכל מים

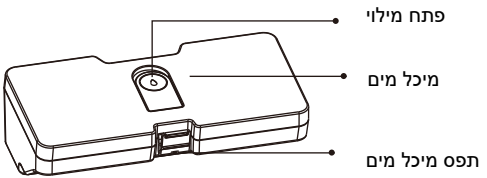

מתקן למטלית ניקוי

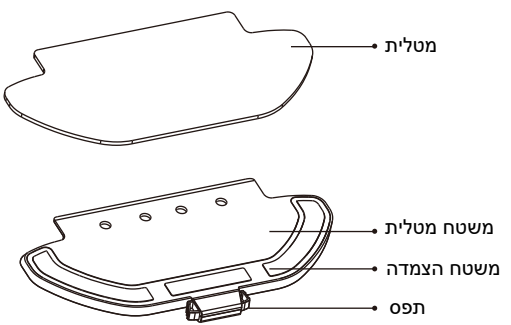

מיכל אבק

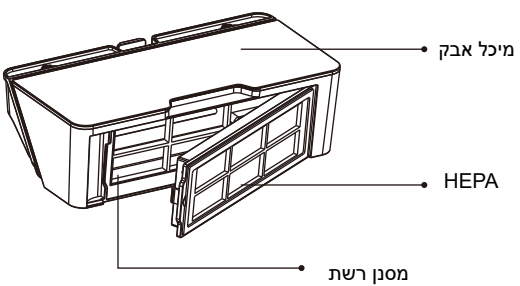

הוראות התקנה

1. חברו את תקע החשמל לשקע וגלגלו את הכבל המיות ר בתחתית עמדת הטעינה.

* יש להכניס את שארית הכבל לחלל הייעודי בתחתית עמדת הטעינה, אחרת הכבל עשוי להיגרר ולנתק את מקור הכח לעמדת הטעינה.

2. יש למקם את עמדת הטעינה בצמוד לקיר ולחבר את תקע כב ל החשמל לשקע.

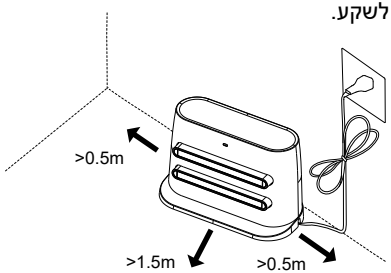

* יש לשמור על שטח חופשי של לפחות 0.5 מטר משני צידי עמדת הטעינה ולפחות 1.5 מטר בחזית העמדה;
* אין לחשוף את עמדת הטעינה לקרני שמש ישירות.

3. הדלקה וטעינה

לחצו על הלחצן ⏻ במשך 3 שניות; נורית החיווי של השואב תידלק, חברו את השואב לעמדת הטעינה לשם טעינת הסוללה.

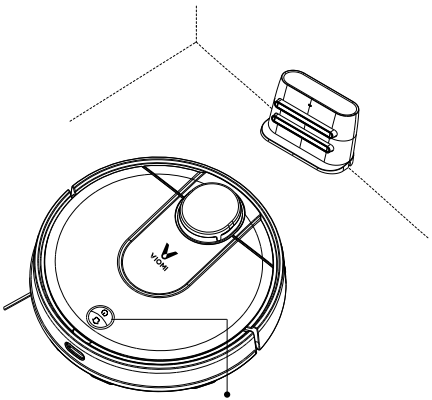

נורית חיווי כחול קבוע: תהליך ההדלקה הסתיים / פעולה תקינה / הטעינה הסתיימה
חיווי צהוב קבוע: טעינה
חיווי אדום מהבהב: מצב חריג

* במקרה של סוללה נמוכה, ייתכן שלא ניתן להדליק או לכבות את השואב הרובוטי. יש להצמיד את השואב לעמדת הטעינה.
* השואב הרובוטי יידלק באופן אוטומטי אחרי חיבור לעמדת הטעינה.
* לא ניתן לכבות את השואב הרובוטי כל עוד הוא מחובר לעמדת הטעינה.

4. התקנת מיכל המים

① פתחו את מכסה הגומי של מיכל המים;
מלאו את המיכל במים; סגרו את מכסה הגומי.

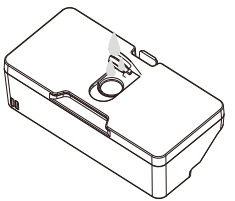

② הכניסו את מיכל המים למקומו בשואב הרובוטי בהתאם לאיור; וודאו שהתפס נתפס כראוי.

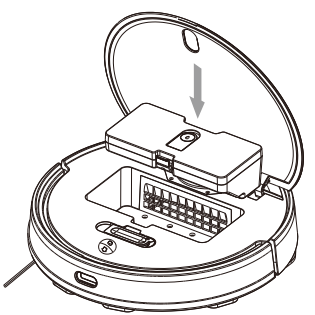

③ הצמידו את המטלית למשטח המטלית והדקו את המטלית על משטח ההצמדה.

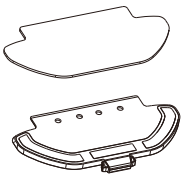

④ לחצו ידנית על התופסנים בצידי משטח המטלית והכניסו את המשטח למקומו בתחתית השואב בהתאם לאיור.

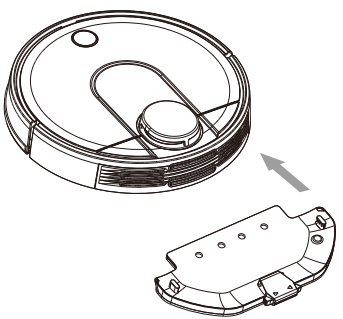

* אין להשתמש במיכל המים בהפעלה הראשונה של ה שואב הרובוטי;
* אין להשתמש במיכל המים כשהשואב הרובוטי ללא השגחה;
* יש להסיר את מיכל המים ומשטח המטלית לפני טעינת השואב או לפני הכנסה למצב המתנה;
* במידה ונעשה שימוש בשטיחים בבית, יש להגדיר קיר וירטואלי ביישומון.

הוראות הפעלה

1. הדלקה/כיבוי

השואב הרובוטי יידלק באופן אוטומטי בזמן הטעינה בעמדת הטעינה.
לא ניתן לכבות את השואב הרובוטי בזמן טעינה בעמדת הטעינה.
לחצו לחיצה ארוכה על לחצן ההדלקה; חיווי ההדלקה יידלק, והשואב הרובוטי ייכנס למצב 'דולק'; לאחר ההדלקה, יישמע חיווי קולי.
כשהשואב הרובוטי במצב נייח (אינו בתנועה), לחיצה ארוכה על לחצן ההדלקה תכבה את השואב; יישמע חיווי קולי המעיד על פעולת הכיבוי.

2. שאיבה/ניקוי

1.במצב 'דולק', לחצו לחיצה קצרה על לחצן ההדלקה; יישמע חיווי קולי: "Enter global cleaning ".
2.במצב 'דולק', לחיצה קצרה על לחצן הטעינה; יישמע חיווי קולי: "Enter recharge mode ".
3.היכנסו למודול השואב הרובוטי ביישומון Mi Home; לחצו על לחצן "Start" (הפעלה) לתחילת השאיבה. יתקבל חיווי קולי: "Enter global cleaning ".
4.היכנסו למודול השואב הרובוטי ביישומון Mi Home; לחצו על לחצן "Recharge" (טעינה) להפעלת מצב הטעינה. יישמע חיווי קולי: "Enter recharge mode".
* במקרה של סוללה חלשה, לא ניתן יהיה להפעיל את פעולת השאיבה.

3. טעינה

1.כשהשואב הרובוטי מסיים את פעולת השאיבה/ניקוי, יישמע חיווי קולי: Cleaning is finished. Enter the recharge mode ". השואב ישוב לעמדת הטעינה באופן אוטומטי ועצמאי.
2 .במקרה של סוללה נמוכה בעת פעולת שאיבה/ניקוי,השואב ישוב לעמדת הטעינה באופן אוטומטי ועצמאי; לאחר טעינה מלאה של הסוללה, השואב ישוב לנקודה בה הפסיק את השאיבה וימשיך בפעולת הניקוי.
3.השואב הרובוטי יכבה באופן אוטומטי כשהסוללה ריקה, ניתן להחזיר את השואב לעמדת הטעינה באופן ידני. יש לוודא שהשואב ממוקם כראוי בעמדת הטעינה.

4. חיווי ויזואלי

1 .כשחיווי התאורה בלחצנים כבוי, השואב הרובוטי נמצא במצב 'כבוי/המתנה'.
2 .כשחיווי התאורה מהבהב במהירות בכחול, השואב הרובוטי נמצא במצב 'זיהוי רשת אלחוטית'.
3 .כשחיווי התאורה מהבהב באיטיות בקביעות בכחול, השואב הרובוטי נמצא במצב 'הפעלה/עדכון קושחה'.
4 .כשחיווי התאורה דולק בקביעות בכחול, השואב הרובוטי נמצא במצב 'המתנה/ניקוי/השהיה'.
5 .כשחיווי התאורה מהבהב באיטיות בצהוב, השואב הרובוטי נמצא במצב 'טעינה'.
6 .כשחיווי התאורה מהבהב במהירות באדום, השואב הרובוטי נמצא במצב 'תקלה'.
7.כשחיווי התאורה הכחול בעמדת הטעינה נדלק, משמעות הדבר היא שעמדת הטעינה פועלת ומחוברת למתח הרשת.

5. הגדרת רשת אלחוטית ועדכון קושחה

סרקו את קוד QR על גבי השואב הרובוטי בכדי להוריד את היישומון לסמארטפון; יש לאפס את קישוריות Wi-Fi בהתאם להנחיות ביישומון. עיינו במדריך המקוצר.
באמצעות היישומון, ניתן לעדכן את גרסת הקושחה של השואב הרובוטי. יש לוודא כי במהלך העדכון השואב נמצא בטעינה בעמדת הטעינה ורמת הטעינה של הסוללה אינה נמוכה מ-60% . לתהליך עדכון הקושחה יש לעיין במדריך הקיים ביישומון.
*לאחר הורדה מוצלחת יש לקבוע את תצורת הרשת האלחוטית בהתאם להנחיות ביישומון. כשהשואב הרובוטי מחובר חרשת האלחוטית, ניתן להשתמש ביישומון לשליטה מרחוק בשואב בעת פעולות השאיבה/ניקוי, תזמון מועדי שאיבה ואפשרויות אחרות.
*השואב הרובוטי אינו תומך ברשתות אלחוטיות בתחום 5GHz .
*ביטול ממשק ליישומון: לחצו על לחצן הטעינה במשך 5 שניות ועזבו את הלחצן בהישמע חיווי קולי; כעת לחצו על לחצן הטעינה בשנית למשך 5 שניות עד הישמע חיווי קולי: "Initialization starts / Initialization Successful".

הוראות הפעלה

השהיי ה
בזמן פעולת השואב הרובוטי, לחצו על כל לחצן בכדי להשהות את פעולתו;
לחצו על ⏻ לחידוש פעולת השואב; לחצו על 🏠 כדי להחזיר את השואב הרובוטי לעמדת הטעינה ולסיום פעולת השאיבה/ניקוי הנוכחית .

שינה
אם לא מתבצעת שום פעולה בשואב הרובוטי תוך 5 דקות מהפעולה האחרונה, השואב יעבור באופן אוטומטי למצב שינה. במצב זה, ניתן לעורר את השואב הרובוטי באמצעות לחיצה על הלחצן או באמצעות היישומון .
השואב הרובוטי לא יעבור למצב שינה בזמן טעינה בעמדת הטעינה .
השואב הרובוטי יכבה באופן אוטומטי לאחר 12 שעות במצב שינה .

מצב תקלה
בכל מקרה של פעולה לא תקינה במהלך פעולת השאיבה/ניקוי של השואב הרובוטי, נורית חיווי אדומה תהבהב במהירות וחיווי קולי יושמע. לפתרון תקלות עיין בפרק "פתרון תקלות" .
אם, במצב תקלה, לא מבוצעת שום פעולה במשך 5 דקות מהופעת החיווי, השואב הרובוטי יעבור למצב שינה באופן אוטומטי .

מילוי של מיכל המים או שטיפת המטלית במהלך פעולת ניקו י
אם במהלך השימוש בשואב הרובוטי עולה הצורך להוסיף מים למיכל או לשטוף את מטלית השטיפה, ראשית יש ללחוץ על אחד הלחצנים להשהיית פעולת השואב; כעת יש להסיר את מיכל המים, להוסיף מים במידה הרצויה או לשטוף את המטלית; לאחר מכן החזירו את מיכל המים או המטלית למקומם ולחצו על הלחצן ⏻ לחידוש פעולת השואב הרובוטי .

העדפות ניקיון
באמצעות היישומון המותקן בסמארטפון, ניתן לבחור ממגוון מצבי ניקוי :
מצב חסכון (ECO), מצב סטנדרטי (Standard) או מצב חזק (Strong); ברירת המחדל היא מצב סטנדרטי (Standard).

נא לא להפריע (DND)
בפרק הזמן שהוגדר במצב DND, השואב הרובוטי לא יגיב לחידוש פעולת שאיבה/ניקוי, תזמון פעולת שאיבה/ניקוי או מתן חיוויים קוליים.
מצב DND מופעל כברירת מחדל בין השעות 22:00 ל-07:00 למחרת, וניתן לכבותו דרך היישומון בסמארטפון.

חידוש פעולת שאיבה/ניקוי
השואב הרובוטי יחדש את פעולתו באותה נקודה בה היא הושהתה. אם הסוללה התרוקנה במהלך פעולת השאיבה/ניקוי, השואב ישוב באופן אוטומטי לעמדת הטעינה על מנת לטעון את הסוללה. לאחר טעינה מלאה של הסוללה, השואב יחדש את פעולתו וישוב לנקודה האחרונה בה היה (אם פעולת השאיבה/ניקוי הופסקה באופן ידני בעת טעינה, השואב יבטל את חידוש פעולתו בסיום הטעינה) .

הגדרת אזור/שטח
באמצעות היישומון ניתן להגדיר את האזורים או השטחים הנדרשים לשאיבה/ניקוי, והשואב הרובוטי ישאב/ינקה את האזורים הללו.

הגדרת אזור/שטח לשאיבה/ניקוי
באמצעות היישומון ניתן להגדיר שטח על גבי המפה. השורב הרובוטי יתכנן באופן אוטומטי את המסלול לאזור/שטח המיועד ויתחיל בפעולת השאיבה/ניקוי בקטעים של 2 מ"ר.

תזמון שאיבה/ניקוי
באמצעות היישומון ניתן לתזמן שאיבה/ניקוי למועד רצוי. השואב הרובוטי יתחיל את פעולת השאיבה/ניקוי במועד שנקבע, וישוב באופן אוטומטי לעמדת הטעינה בסיום הפעולה.

קירות וירטואליים
באמצעות היישומון ניתן לקבוע קירות וירטואליים על מנת למנוע מהשואב הרובוטי לשאוב/לנקות אזורים/שטחים שאינם דורשים שאיבה/ניקוי.

שמירת מפה
במידה והאפשרות לשמירת מפה מאופשרת ביישומון, השואב הרובוטי ישמור את עדכון המפה והקירות הוירטואליים לאחר סיום השאיבה/ניקוי וטעינה תקינה.

תחזוקה שוטפת

מיכל אבק

1. פתחו את המכסה העליון להוצאת מיכל האבק, כפי שמופיע באיור הבא:

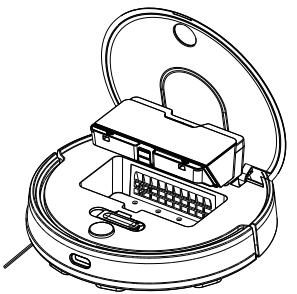

2. פתחו את מסנן ה-HEPA; הסירו אותה ורוקנו את המיכל

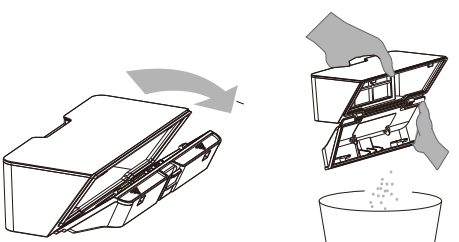

3. השתמשו במברשת הניקוי כדי לנקות את מיכל האבק, והרכיבו את מסנן HEPA חזרה במקומו בסיום.

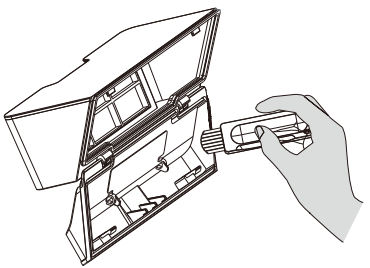

4. החזירו את מיכל האבק למקומו, וסגרו את המכסה העליון.

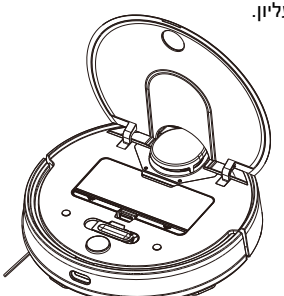

תחזוקה שוטפת

מברשת צד

יש להסיר ולנקות את מברשת הצד באופן תדיר

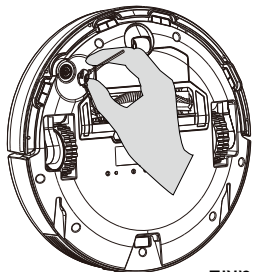

חיישני מצוק

יש לנקות את החיישנים עם יריעת בד רכה באופן תדיר

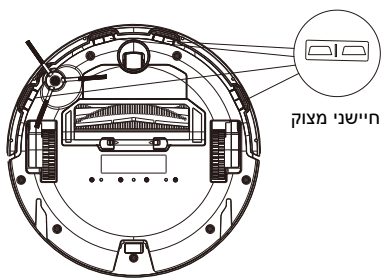

- יש להחליף את מסנן HEPA בכל 3 חודשים כיון שהוא לא ניתן לניקוי;
- יש לנקות את מסנן HEPA באמצעות מברשת ניקוי באופן תדיר על מנת להימנע מסתימה של המסנן;
- מומלץ להחליף את מברשת הצד בכל 3 חודשים בכדי להבטיח ניקוי יעיל.

מסנן HEPA

עקבו אחר האיור על אופן הסרת המסנן לשם ניקוי

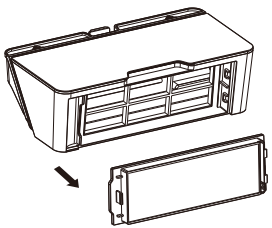

מברשת ראשית

1. הפכו את התופסן התחתון בכדי להסיר את כיסוי המברשת הראשית;
2. משכו את המברשת הראשית ונקו את המיסב בצידה;
3. נקו את המברשת הראשית;
4. התקינו חזרה את המברשת הראשית והדקו את תופסן/כיסוי.

הערה: מומלץ להחליף את המברשת הראשית בכל 12-6 חודשים על מנת להבטיח ניקוי יעיל.

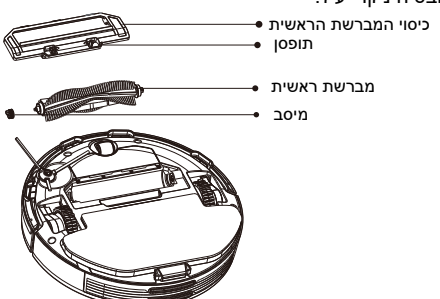

תכונות בסיסיות

עמדת טעינה

מידות	153.9x74.6x99.5 מ"מ
רמת הספק	24 וואט
מתח/זרם כניסה נקוב	20V ⎓ 1.2A
מתח/זרם יציאה נקוב	20V ⎓ 1.2A
תדר נקוב	50/60Hz

שואב רובוטי

תכונה	פרמטר
מידות	קוטר 350 מ"מ , גובה 94.5 מ"מ
משקל	כ-3.27 ק"ג
מתח נקוב	14.8 וולט ⎓
הספק נקוב	40 וואט
קיבולת סוללה	3200mAh

שמות ומרכיבים של חומרים מסוכנים במוצר

שם המרכיב	חומרים מסוכנים					
	Pb	Hg	Cd	Cr(VI)	Pbb	Pbde
מתכות	X	○	○	○	○	○
לוחות אלקטרוניים מודפסים	○	○	○	○	○	○
פלסטיק	○	○	○	○	○	○
חלקים סטנדרטיים (ברגים וכדומה)	○	○	○	○	○	○
חלקי מתכת אחרים (מנוע, חלקים דקורטיביים* וכדומה)	○	○	○	○	○	○

טבלה זו הוכנה בהתאמה לתקן SJ/T11364-2014

○ : מעיד שהתוכן של חומר מסוכן זה בכל המרכיבים המפורטים בטבלה הוא מתחת לרמה שהוגדרה בתקן GB/T26572-2011 .

X : מעיד שהתוכן של חומר מסוכן זה לפחות בחומר הומוגני אחד של החלק הרלבנטי הוא מעל גבול המצוין בתקן GB/T26572-2011 .

כרגע, החלק המסומן "X", אשר מכיל חומרים או אלמנטים שאינם ידידותיים לסביבה, לא יכול להיות מוחלף לחלוטין על ידי חומר אחר המכיל חומרים או אלמנטים כאלה בשל רמה מוגבלת של הטכנולוגיה והתהליכים הגלובליים. שיפורים טכנולוגיים יבוצעו בהדרגה בעתיד.

*: מעיד שמספר דגמים של מוצר זה מכילים את החומר הזה.

Marking for the restriction of the use of hazardous substances

כל הסמלים הנ"ל כפופים לאמצעי המינהל של השימוש המוגבל בחומרים המסוכנים בסין והתמיכה בתקן SJ/T11364. תוכלו להיות סמוכים ובטוחים ששימוש ארוך טווח במוצר לא יגרום נזק לבריאות האדם.

פתרון תקלות

התקלה	הפתרון
תקלה 1: יש לוודא שגלאי הלייזר אינו חסום	בדקו אם קיימים עצמים זרים מסביב לגלאי הלייזר והרחיקו אותם, או הזיזו את השואב הרובוטי למיקום חדש ונסו שוב
תקלה 2: יש לנקות את חיישני המצוק; הזיזו את השואב הרובוטי למיקום חדש ונסו שוב	נגבו את חיישני המצוק ונסו שוב (לגבי מיקום החיישן יש לעיין בהוראות השימוש)
תקלה 3: התגלה שדה מגנטי חזק; הזיזו את השואב למיקום חדש ונסו שוב	הזיזו את השואב הרובוטי למיקום חדש ונסו שוב
תקלה 4: אנו בדקו והרחיקו עצמים זרים מחיישן ההתנגשות	לחצו על פנל ההתנגשות, הרחיקו ממנו עצמים זרים ונסו שוב
תקלה 5: טמפרטורת השואב הרובוטי אינה תקינה; יש להמתין עד שהטמפרטורה תשוב לערכים תקינים	טמפרטורת השואב הרובוטי גבוהה או נמוכה מידי. המתינו עד שהטמפרטורה ישוב לערכים תקינים לפני שימוש חוזר
תקלה 6: טעינה אינה תקינה; יש לנקות את מגעי הטעינה	בדקו שהמטען בו נעשה שימוש הינו המקורי שסופק עם המוצר, ושעמדת הטעינה מונחת בצורה אפקית. כבו את השואב הרובוטי, נתקו את הזנת המתח לעמדת הטעינה ונקו באמצעות מטלית יבשה את מגעי הטעינה.

תקלות נפוצות

התקלה	הפתרון
תקלת הפעלה	הסוללה חלשה מידי. יש לחבר את השואב הרובוטי לעמדת הטעינה לצורך טעינת הסוללה. טמפרטורת הסביבה גבוהה מידי (50℃<) או נמוכה מידי (0℃>)
השואב הרובוטי לא מתחיל בשאיבה/ניקוי	סוללה חלשה מידי. יש לחבר את השואב הרובוטי לעמדת הטעינה לצורך טעינת הסוללה.
תקלה בטעינה חוזרת	קיימים מכשולים רבים בקרבתעמדת הטעינה. מקמו את עמדת הטעינה באזור ללא מכשולים. השואב הרובוטי מרוחק מידי ממעמד הטעינה. הניחו את השואב הרובוטי בקרבת מעמד הטעינה ונסו שוב.
פעולות שגויות	כבו את השואב הרובוטי והפעילו אותו מחדש
רעש חריג במהלך פעולת שאיבה/ניקוי	ייתכן שהמברשת הראשית או מברשת הצד או גלגלי המנועים (שמאל/ימין) הסתבכו בעצמים זרים. עיצרו את פעולת השואב הרובוטי והרחיקו את העצמים ממנו.
ירידה בביצועי השאיבה/ניקוי או יציאת אבק מהשואב	מיכל האבק מלא, יש לרוקן אותו. מסנן ה-HEPA סתום, יש לנקות אותו. המברשת הראשית הסתבכו גופים זרים, יש לנקות את המברשת.
החיבור לאינטרנט האלחוטי נכשל	אות ה-WiFi חלש מידי; יש לוודא שהשואב הרובוטי נמצא באזור בו קיימת קליטת WiFi טובה. חיבור ל-WiFi אינו תקין. בצעו איפוס ל-WiFi, הורידו את היישומון העדכני ונסו שוב.
שאיבה/ניקוי חוזר נכשלו	וודאו שהשואב הרובוטי אינו במצב DND . במצב זה הוא לא ימשיך בפעולת השאיבה/ניקוי. השואב הרובוטי לא ימשיך בפעולת השאיבה/ניקוי כשהוא מובא באופן ידני לעמדת הטעינה.
תקלת טעינה	וודאו שקיימים מרווחים מספקים מסביב לעמדת הטעינה, ושמגיע הטעינה נקיים מאבק ולכלוך.
לא ניתן לקבוע שאיבה/ניקוי מתוזמן	וודאו שהשואב הרובוטי מחובר לרשת, אחרת עלולה להיגרם תקלת סינכרון ומטלות שאיבה/ניקוי מתוזמנות לא יבוצעו
השואב הרובוטי מנותק מהרשת האלחוטית באופן קבוע	וודאו שהשואב הרובוטי חובר בהצלחה לרשת האלחוטית ונמצא תמיד בטווח הכיסוי של רשת ה-WiFi.
כשלון בצימוד הסמארטפון עם השואב הרובוטי	וודאו שעמדת הטעינה והשואב הרובוטי נמצאים באזור בו קיים אות WiFi תקין. בצעו איפוס לרשת האלחוטית בהתאם לשלבים המפורטים בהוראות ההפעלה ובצעו שוב צימוד.

הוראות אזהרה

- מוצר זה מיועד לניקוי רצפות בתים בלבד, ואין להשתמש בו בשטחי חוץ (מרפסות, גינות וכדומה), משטחים אחרים מלבד רצפות (ספות, מזרנים וכדומה), או מבנים מסחרים או תעשייתיים;
- אין להשתמש במוצר בסביבה שאינה מצוידת במעקה או מחסום מתאים)מבנה דו/רב קומתי, מרפסת, גג רהיטים וכדומה(;
- אין להשתמש במוצר בסביבה בה הטמפרטורה גבוהה מ-40 מעלות צלזיוס או נמוכה מ-0 מעלות צלזיוס או במקומות בהם קיימים נוזלים על הרצפה;
- יש להרחיק כבלים מהרצפה טרם הפעלת השואב הרובוטי, בכדי להימנע מגרירתם ומשיכתם תוך כדי פעולת השואב הרובוטי;
- יש להרחיק חפצים שבירים ושקיות (אגרטלים, שקיות פלסטיק וכדומה) מהרצפה, שכן השואב הרובוטי עלול להיחסם או להתנגש בעדינות בחפצים שעלולים להישבר או להיפגע.
- לעולם אין לאפשר לאנשים או ילדים עם מוגבלות פיסית, נפשית או תפיסתית להשתמש או להפעיל את המוצר;
- לעולם אין לאפשר לילדים לשחק עם השואב הרובוטי; כשהשואב הרובוטי פועל, הרחק ילדים ובע"ח ממנו;
- אין להניח חפצים, ילדים או בע"ח על השואב הרובוטי בין אם במצב המתנה או תוך כדי פעולה;
- אין להשתמש במוצר לשאיבה/ניקוי של חפצים בוערים (סיגריות בוערות וכדומה) ;
- אין להשתמש במוצר לשם שאיבה של שטיחים מסוג שאגי (ייתכן כי לא ניתן יהיה לשאוב סוגים שונים של שטיחים כהים) ;
- אין להשתמש במוצר כדי לאסוף חפצים קשים או חדים (קישוטים, זכוכית וכדומה) ;
- אין להשתמש בכיפת חיישן הלייזר כידית הרמה לשואב הרובוטי או להזיזו באמצעות הכיפה;
- יש להקפיד לנקות ולשמור על השואב הרובוטי ועמדת הטעינה כשהם כבויים או במצב Idle ;
- לעולם אין להתיז נוזל מכל סוג לתוך המוצר (יש לנקות ולייבש את מיכל האבק לפני החזרתו למקומו בגוף השואב הרובוטי) ;
- אין להפוך ולהניח את השואב הרובוטי על כיפת חיישן הלייזר שכן הוא עלול להיפגע;
- השתמשו במוצר בהתאם למדריך ההפעלה המלא או המקוצר. כל נזק או אבדן כתוצאה משימוש לקוי יהיו על אחריותו וחשבונו של המשתמש.
- **פתיל כח** - במידה ופתיל הכח (כבל חשמל) ניזוק, החלפתו או תיקונו יתבצעו על ידי היבואן בלבד.

חיישן הלייזר של מוצר זה תואם לדרישות של תקן בטיחות IEC 60825-1:2014 עבור מוצרי לייזר Class 1 ; החיישן אינו מייצר קרינת לייזר מסוכנת לבני אדם ולבריאותם.

-

סוללה וטעינה

הוראות בטיחות לתחנת עגינה

- תחנת העגינה מיועדת לשימוש פנים בלבד במקום שאינו חשוף לשמש, גשם וכו'.
- לעולם אין להחליף את פתיל החשמל או את תחנת העגינה בתחליפים לא מקוריים.
- יש לאפשר גישה נוחה לחיבור וניתוק תקע הזינה של פתיל החשמל מרשת החשמל.
- חבר את תחנת העגינה רק לשקע חשמל המספק את רמת המתח המתאימה המסומנת על תחנת העגינה.
- מנע חדירת מים או לחות.
- הרחק את תחנת העגינה מטמפרטורות קיצוניות כגון: סביבת רדיאטור, תנור חם או מקום החשוף לקרינת השמש.
- הרחק את תחנת העגינה מנרות דולקים, סיגריות וסיגרים דולקים, להבה גלויה וכדומה.
- מנע נפילת עצמים על תחנת העגינה.
- הימנע מהתזת נוזלים כולל חומרי ניקוי או חומצות כלשהן על תחנת העגינה וחלקיו.
- וודא שפתיל החשמל מונח באופן שאין סכנה שידרכו עליו או שיתקלו בו.
- בשימוש בכבל מאריך יש לוודא את תקינות מוליך הארקה שבכבל.
- לניתוק בטוח יש לאחוז בתקע פתיל החשמל ולא בכבל, ולמשוך אותו משקע החשמל.

הוראות בטיחות לסוללות ליתיום

- החלפה שגויה על ידי גורם שאינו מוסמך על ידי היצרן עלולה לגרום לפיצוץ. החלפת סוללה תבוצע רק על ידי גורם שהוסמך לכך ובסוללה מאותו דגם.
- אין לחשוף את המוצר ו/או את הסוללה לחום גבוה כגון: שמש, תנור חימום, מקור אש וכו'.
- אין להשליך את הסוללה לאשפה אלא למתקני מחזור המיועדים לכך.

אם לא נעשה שימוש במוצר במשך תקופה ארוכה, יש לכבות את המוצר לאחר טעינה מלאה, ולאחסנו במקום קריר ויבש; יש לטעון את סוללת המוצר לפחות אחת לחודש על מנת להימנע מנזק שעשוי להיגרם לסוללה.

כתב אחריות

לקוח יקר,
תודה שרכשת את אחד ממגוון מוצרי "המילטון חשמל ואלקטרוניקה בע"מ" (להלן 'החברה'). אנו בטוחים שתהנה מאיכות המוצר ומהשימוש בו.

לבדיקת תוקף אחריות ואיתור נקודת שירות ניתן לפנות למוקד השירות הטלפוני בטלפון 08-6852114 או לאתר האינטרנט של החברה www.mi-il.co.il

אזהרה! יש להימנע ממגע של נוזלים בכל אחד מחלקיו ואביזריו של השואב הרובוטי. נזק מנוזלים הינו בלתי הפיך למוצר ולחלקיו, אינו מכוסה בכתב אחריות זה ומבטל את האחריות על המוצר.

דגם המוצר:

שם הצרכן:

טלפון:

שם בית העסק:

מספר סידורי:

כתובת:

תאריך רכישה:

חתימה וחותמת בית העסק:

כתב אחריות המשך

1. החברה אחראית באופן בלעדי כלפי הצרכן האמור לעיל, לפעילותו המלאה והתקינה של המוצר למשך 24 חודשים החל ממועד רכישת המוצר ובהתאם לתנאים האמורים בכתב האחריות ובכפוף אליו, ובתנאי שהצרכן מילא אחר הנחיות היצרן.

2. אחריות היצרן כוללת:

	חלקים באחריות	תקופת האחריות
היחידה הראשית	חיישנים, מנועים חשמליים, משאבת אויר חשמלית, לוח בקרה ראשי, תחנת עגינה	24 חודשים
מארז סוללה	סוללה	12 חודשים

הערה - פתיל חשמל, מסננים ואביזרים נלווים אינם במסגרת אחריות היצרן המפורטת בכתב אחריות זה.

3. האחריות הינה לתיקון כל ליקוי בתפקוד החשמלי ו/או האלקטרומכני במוצר בהתאם למפורט בכתב האחריות, ותקפה לתחומי מדינת ישראל בלבד.

4. אחריות זו מוגבלת מפורשות לתיקון או החלפת מוצר פגום בכפוף לכתב האחריות, וזהו הסעד היחיד הניתן במסגרת כתב האחריות.

5. אחריות זו אינה מכסה שימוש לצרכים מסחריים, השכרה או כל שימוש אחר מלבד שימוש מקובל של צרכן פרטי.

6. החברה לא תישא בשום אחריות כלפי צד ג' - אין החברה אחראית לכל נזק כלכלי ישיר, משני או תוצאתי, ובכלל זה הפסד כספי ו/או מניעת רווח ו/או הפסד תוצאתי כלשהו העלול להיגרם עקב פעולתו הבלתי תקינה של המוצר.

7. אחריות היצרן אינה חלה על המוצר במקרים הבאים:

7.1. כשל או תקלה שנגרמו משימוש בלתי סביר ו/או גורמים חיצוניים: שריפה, אסון, פיצוץ, פגעי טבע, תקלה או הפרעה ברשת החשמל, חבלה במזיד או בשוגג, שיטפון, פגיעה בזדון על ידי כל גורם חיצוני ובכלל זה תאונות (אך לא מוגבל לנפילה, חבטה, טלטול, שברים וסימני שפשוף), נזק מבעלי חיים, חדירת נוזלים וחשיפה לחומרים כימיים.

7.2. כשלים הנובעים משימוש לקוי ו/או רשלנות של הצרכן, שלא בהתאם ו/או בניגוד להנחיות והמלצות היצרן.

7.3. תקלה ו/או נזק שנגרמו במישרין ו/או בעקיפין כתוצאה מתיקונים ו/או טיפולים שלא נעשו על ידי החברה או מי שהוסמך מטעמה וללא אישורה, ו/או שינויים במוצר שנעשו שלא על ידי החברה או מי שהוסמך מטעמה, ו/או משימוש באמצעי טעינה ו/או מארז סוללות שלא אושרו לשימוש על ידי היצרן ו/או החברה, משימוש בחומרה ו/או בתוכנה אשר לא אושרה על ידי החברה.

7.4. ביצוע חלקי או הימנעות מביצוע של הנחיות התפעול והאחזקה של היצרן ו/או החברה, על ידי הצרכן. הצרכן ייחשב כמי שקיבל במועד הרכישה את נוסח הנחיות התפעול והאחזקה של היצרן ו/או החברה (מצורף באריזת המוצר), אלא אם הודיע אחרת לחברה בתוך שבעה (7) ימים ממועד הרכישה.

7.5. מספרי הזיהוי הסידוריים של המוצר הוסרו, נמחקו או שונו או שאינם ניתנים לקריאה ו/או זיהוי.

7.6. במוצר בו שונתה תוכנת ההפעלה המקורית וקיים בו ליקוי המונע מהחברה ו/או מי מטעמה את היכולת לתקנו, מימוש האחריות יהא בהתאם לשיקול דעתה הבלעדי של החברה.

8. בתקופת האחריות זכאי הצרכן לקבל שירותי תיקון בתיאום עם מוקד השירות שיפורט להלן.

9. הצרכן מודע לכך שתיקון המוצר במסגרת כתב האחריות תיעשה אך ורק במעבדת החברה ו/או מי שהוסמך מטעמה, ושינוע המוצר לנקודת שירות ו/או למעבדה תיעשה על ידי הצרכן ועל חשבונו. המוצר יתוקן בפרק זמן שלא יעלה על 10 ימים מהיום בו נמסר למעבדת היצרן או לנקודת השירות המורשית, שבתות וחגים לא יבואו במניין התקופה. תקופת האחריות המקורית לא תוארך בעת תיקון תקלה או החלפת המוצר לפי כתב אחריות זה.

10. במקרה בו יידרש תיקון שאינו מכוסה בכתב אחריות זה ו/או על פי דין, החברה תהא רשאית לפנות לצרכן ולספק לו הצעת מחיר בכדי לקבל הסכמתו לביצוע התיקון. באין קבלת אישור לביצוע התיקון, יוחזר המוצר לצרכן באמצעות נקודת השירות המורשית, ללא תיקון.

כתב אחריות המשך

11. מספר הטלפון למוקד תמיכה ושרות לקוחות לאחר קניה למוצרי החברה: 08-6852114.

12. מוקד שירות הלקוחות של החברה פעיל בימים א'-ה' בין השעות 08:30-17:00, למעט ערבי חג.

13. רשימת נקודות השירות בפריסה ארצית מפורטת בטבלה המצורפת ומתעדכנת מעת לעת וניתן לצפות בה באתר החברה www.hemilton.co.il

עיר	שם תחנה	רחוב	טלפון	שעות פעילות
מודיעין - מעבדה ראשית	המילטון	האופה 8 ישפרו סנטר	08-6852114	א'-ה' 8:00-17:00, ו' 8:00-13:00
תל אביב	דני תיקונים	סלמה 94	03-6820995	א',ב',ד',ה' 8:00-12:45, 16:00-18:45, ג',ו' 8:00-12:45
בני ברק	טכנומיקס	חבקוק 25	03-5704806	
נתניה	בר מנחם	רמז 15 פקס- 8347230	09-8337733	א'-ה' 9:00-12:30, 16:00-18:30
ירושלים	שרות ברקת	עמוס 19	02-5382922	א'-ה' 10:00-17:00, ו' 9:00-13:00
אשקלון	שרות איציק	העבודה 31 פינת הנוטרים	08-6758914	א',ב',ד',ה' 8:30-13:30 16:00-19:30 , ג',ו' 9:00-13:30
אשדוד	המרכז לתיקוני חשמל	מרכז מסחרי א	08-8533976	א',ג',ד',ה' 9:00-13:00, 16:00-19:00 , ב',ו' 9:00-13:00
ראשל"צ	אלקטרו בוגדרי	יהודה לייב 4 (פינסקר)	03-9666492	א'-ה' 8:30-13:30 , 16:00-19:00, ו' 9:00-13:00
חולון	דני תיקונים	שנקר 29	03-5011055	א'-ה' 8:30-17:00, ו' 8:30-13:00
אילת	דרורי אלקטרוניקה	א.ת.אילת	08-6317204	א', ב', ד', ה' 8:30-13:00, 16:00:19.30, ג', ו' 8:30-12:00
באר שבע	כוכב המשולש	הדסה 31	08-6236487	א',ב',ד',ה' 9:00-17:00 , ג',ו' 9:00-13:00
טבריה	תיקון כל טיבי	יוחנן בן זכאי 3	04-6790469	א',ב',ד',ה', 8:00-18:00 , ג', ו' 8:00-13:00
חיפה	שרות רם	ביאליק 9	077-4002512	א'-ה' 8:00-17:00, ו' 8:00-13:00

VIOMI

www.viomi.com

RoHS